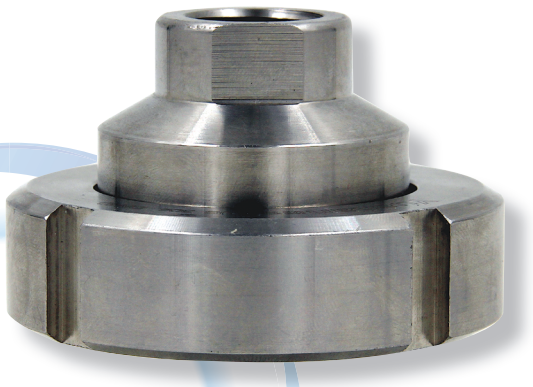

F7 螺母式卫生型膜片化学密封

应用

螺母式卫生型隔膜压力表是由通用型压力仪表与隔膜隔离器组成一个系统的隔膜压力表。在使用现场具有易装易拆快捷方便、不易污染、容易清洗、安全可靠等优点。能满足药品生产质量规范(GMP)的要求。在制药、食品、饮水、水处理等行业对仪表有卫生要求的工艺流程中得到广泛应用。

技术参数

仪表规格： Φ63 Φ98
测量范围： -0.1～0～0.1……4Mpa
环境温度： -10℃ ～60℃
介质温度： -10℃ ～100℃
当使用环境温度偏离20℃ ±5℃时，仪表的示值误差不大于0.04%/℃。
接体材质： 316SS、316L（特殊材质可根据用户要求定制）
膜片材质： 316L、HC276（特殊材质可根据用户要求定制）
仪表接口： M20×1.5 F、G1/2” F
过程接口： DIN、SMS
隔膜充液： 食品级白油（甘油、食用油、硅油等可选）

外形尺寸

F7A型

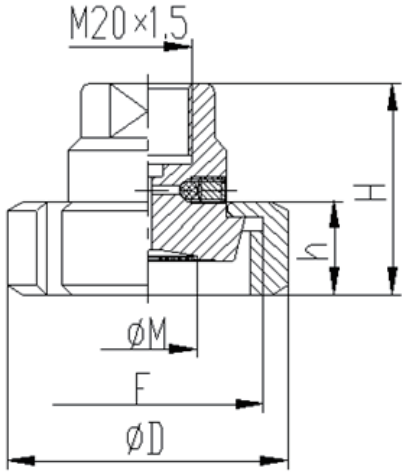

标准	DN	H	F
DIN 11851	25	42	Rd52×1/6
	32	42	Rd58×1/6
	40	42	Rd65×1/6
	50	42	Rd78×1/6
	80	42	Rd110×1/4
SMS	1.5"	43	Rd60×1/6
	2"	43	Rd70×1/6

F7B型

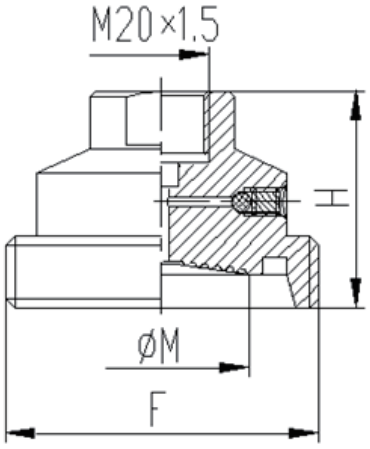

标准	DN	H	F
DIN 11851	25	42	Rd52×1/6
	32	42	Rd58×1/6
	40	42	Rd65×1/6
	50	42	Rd78×1/6
	80	42	Rd110×1/4
SMS	1.5"	43	Rd60×1/6
	2"	43	Rd70×1/6